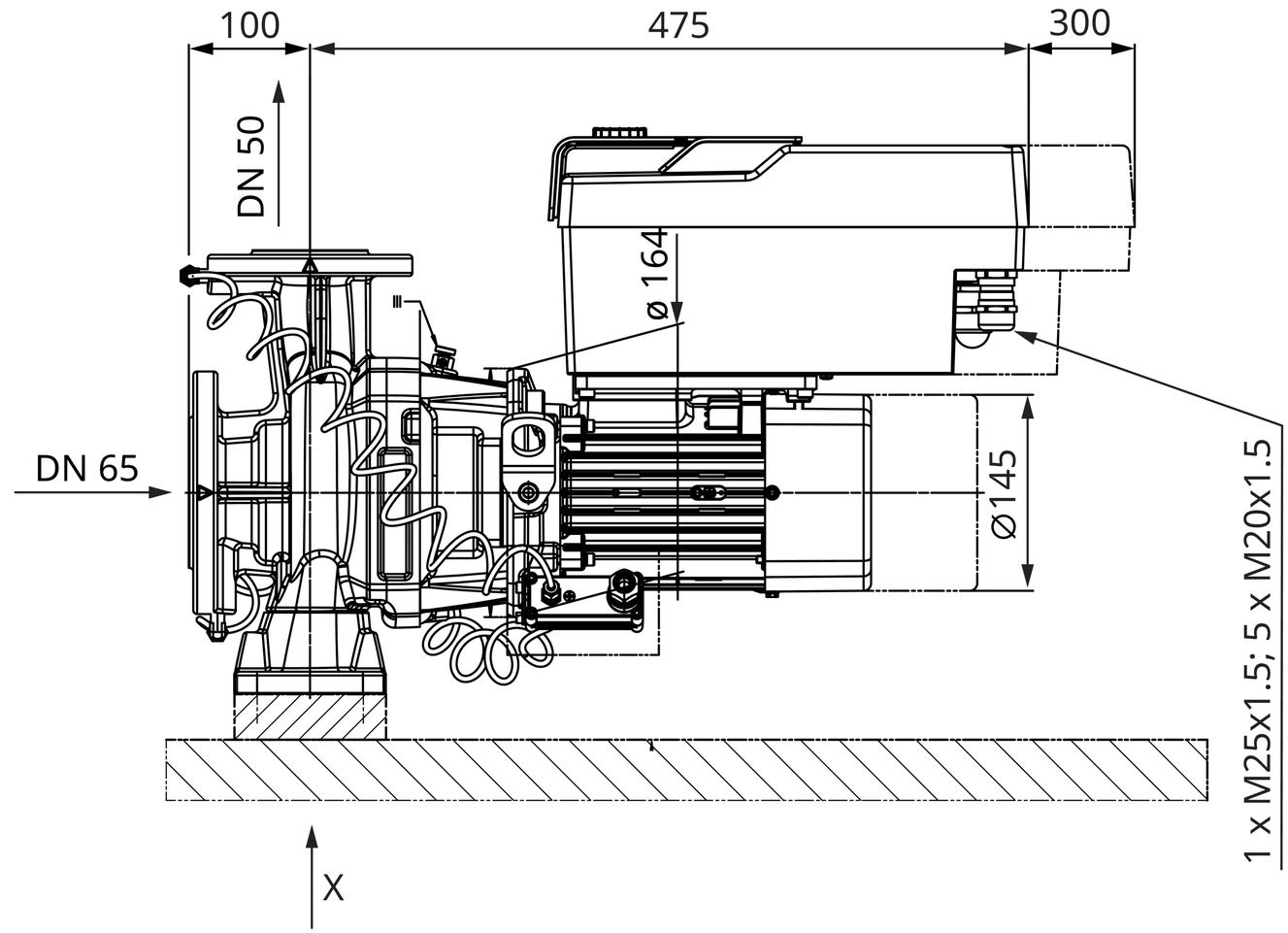
100
475
300
DN 50
ø 164
DN 65
Ø145
1 x M25x1.5; 5 x M20x1.5
X

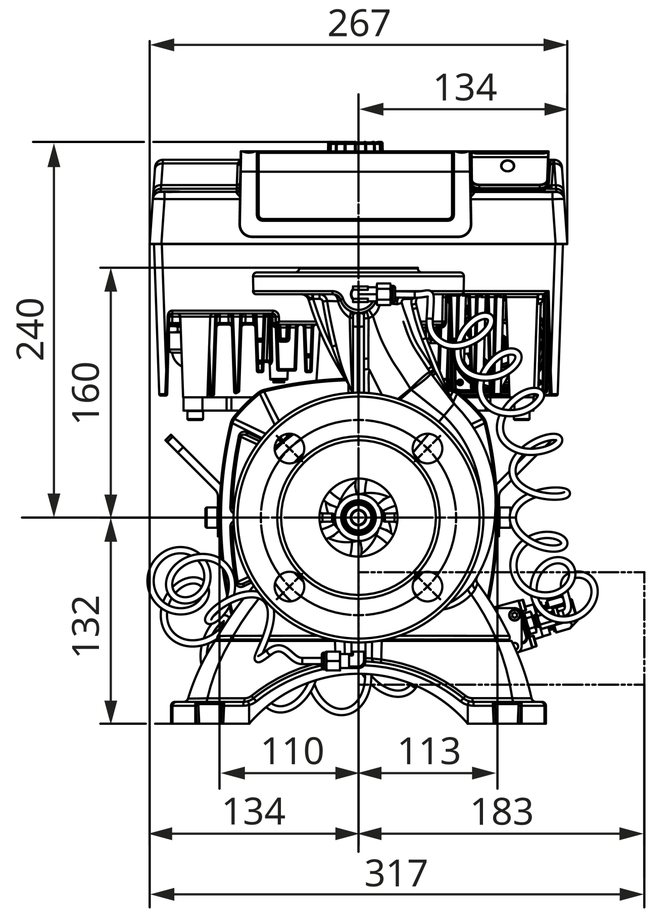
267
134
240
160
132
110
113
134
183
317

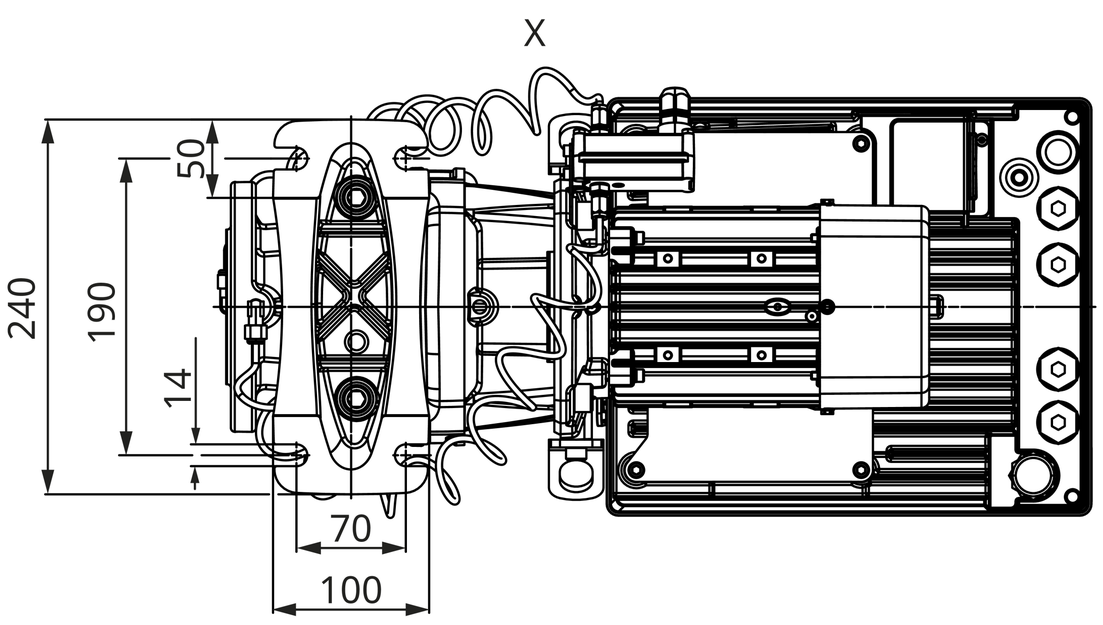
X
50
240
190
14
70
100

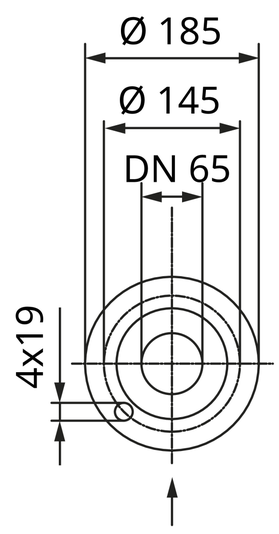
Ø 185
Ø 145
DN 65
4x19

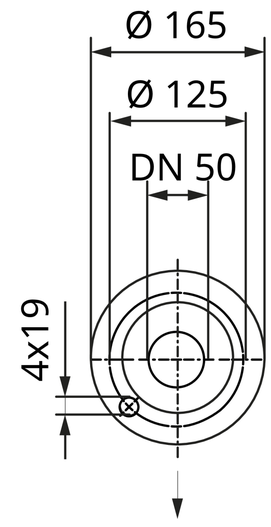
Ø 165
Ø 125
DN 50
4x19